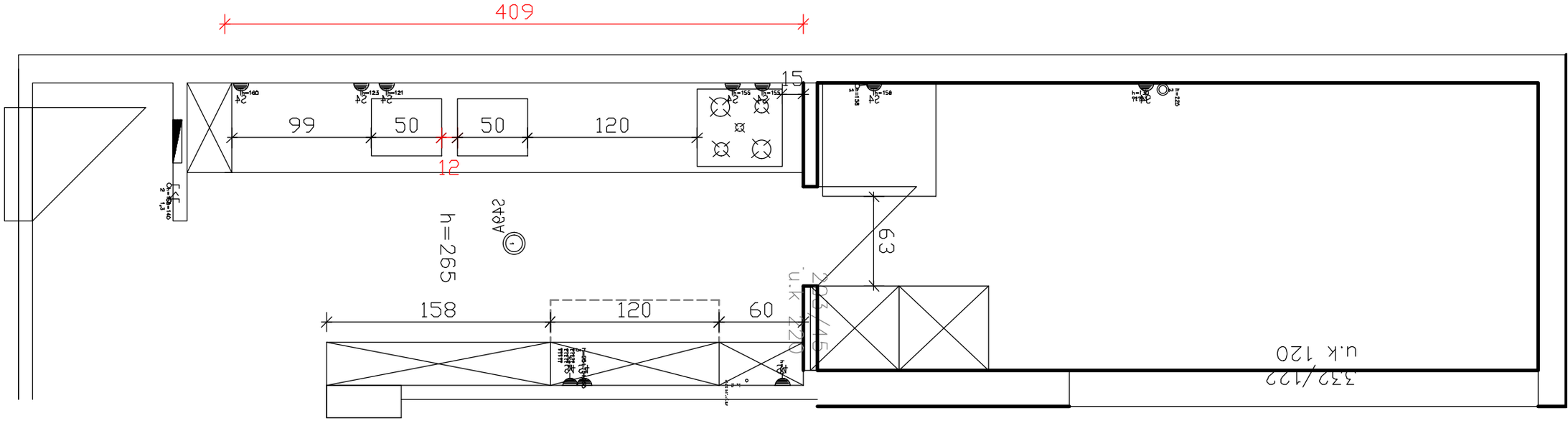
409
15
99
50
50
120
12
h=265
63
158
120
60
u.k 220
203/45
u.k 120
332/122

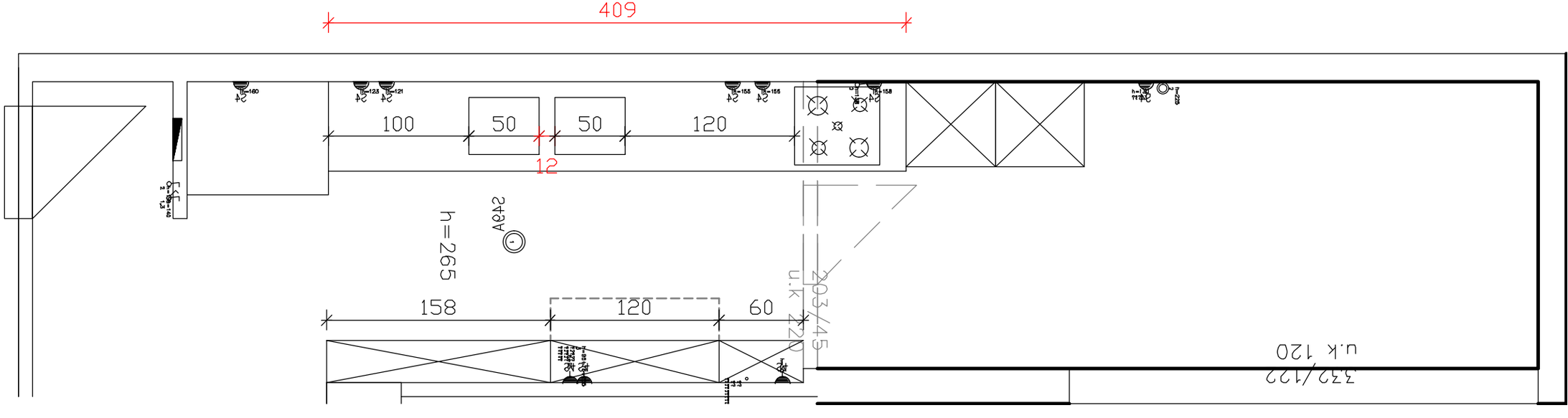
409
100
50
50
120
12
h=265
158
120
60
u.k 220
203/45
u.k 120
332/122